Electrolux PROFESSIONAL

Voedsel warmhoud apparatuur SafeBox Hold uitgifte warmkast, klapdeur

ARTIKEL

MODEL

NAAM

SIS

AIA

240027 (SBXED5CS) SafeBox Hold uitgifte warmkast voor afhaal- en bezorgmaaltijden, klapdeur

Omschrijving

Product Nr.

SafeBox Hold uitgifte warmkast voor het veilig warmhouden van afhaal- en bezorgmaaltijden. Voor papieren maaltijd zakken, kartonnen dozen en pizza dozen voor pizze tot 33 cm diameter. Geventileerde verwarming van 60 - 85 °C met snelle opwarming na het sluiten van de deuren. De in het plafond gemonteerde UVC lampen zorgen voor desinfectie en beschermen tegen bacteriele besmetting. Omhoog scharnierende klapdeur van getemperd glas voor goed zicht en makkelijke bereikbaarheid. Uitwendig gespoten staal, inwendig van roestvrijstaal 1.4016 (AISI430). Tot drie units kunnen gestapeld worden voor verhoogde capaciteit. Gestapelde units kunnen elektrisch gekoppeld worden zodat maar één wandcontactdoos noodzakelijk is. IPX3 waterdicht. Elektra kabel met CE-Schuko stekker.

Goedkeuring

Uitvoering

- SafeBox Hold houd meerdere verpakte maaltijden gereed voor afhalen en behoud daarbij de kwaliteit en veiligheid van het voedsel.
- Ontworpen voor gastronomie bedrijven die actief zijn met afhaal- en bezorgmaaltijden.
- Geschikt voor grote papier tassen, kartonnen dozen en pizza dozen (pizza diameter tot 33 cm).
- Uitgevoerd met geventileerde verwarming om de verpakte maaltijden te omringen met warme lucht en de originele smaak te behouden.
- De snelle verwarming in combinatie met de in het plafond gemonteerde UVC lamp zorgt voor een anti bacteriele en anti viriele werking.
- De warmkast past op 600 mm diepe kasten en heeft geen extra ruimte nodig voor het ventilatie syteem.
- De temperatuur is instelbaar aan de achterzijde van het apparaat, tussen 60 en 85 °C.
- De gestapelde units kunnen aan de achterzijde elektrisch verbonden worden zodat stroom van de ene naar de andere unit doorgevoerd wordt, waardoor er voor de totale opstelling maar één aansluitkabel en één wandkontaktdoos benodigd is.
- De naar boven scharnierende klapdeur geeft een ruime opening en bedienings gemak voor maximale flexibiliteit van de verpakkings afmetingen. De UVC lamp gaat alleen in werking na volledig sluiten van de klapdeur (gecontroleerd door speciale sensoren). De handgreep is voorzien van een fotocatalysche coating voor anti bacteriele werking.
- Het is mogelijk om tot 3 units te stapelen, gecombineerd modellen met schuifdeuren of klapdeur, en zodoende de capaciteit te vergroten overeenkomstig de wensen van de gebruiker, zonder extra ruimte in te nemen.

Optionele accessoires

- INSTALLATIESET voor wandmontage, bij stapeling van 2 of 3 SafeBox Hold warmkasten — PNC 922418 ❑
- TUSSENSCHAP voor SafeBox hold met klapdeur, geperforeerd — PNC 922642 ❑

Voedsel warmhoud apparatuur SafeBox Hold uitgifte warmkast, klapdeur

Front aanzicht

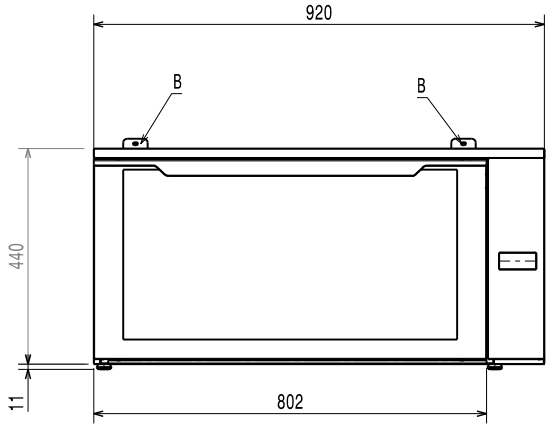

Zij aanzicht

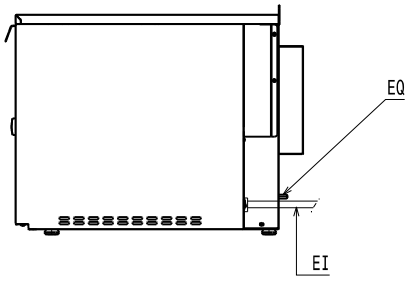

EI = Elektrische aansluiting

Boven aanzicht

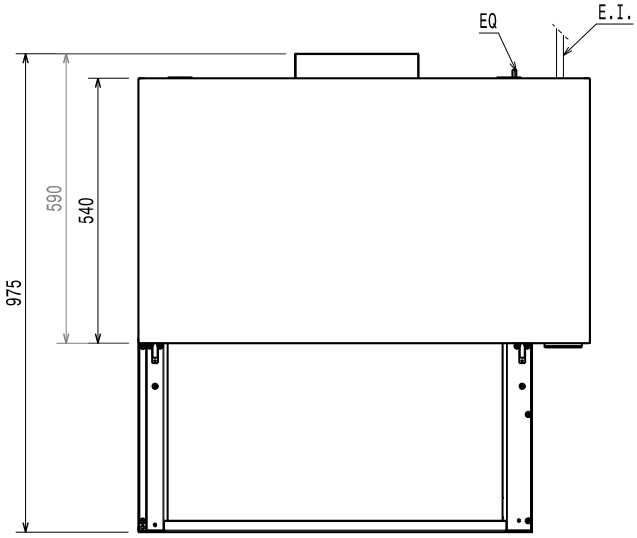

Elektra

Voltage	
240027 (SBXED5CS)	220-240 V/1 ph/50 Hz
Aangesloten vermogen	0.59 kW
Stekker type	CE-SCHUKO

Algemene gegevens

Temperatuur	60 - 85 °C
Externe afmetingen, lengte	920 mm
Externe afmetingen, breedte	590 mm
Externe afmetingen, hoogte	450 mm
Gewicht, netto	36 kg
Binnen afmetingen, lengte	725 mm
Binnen afmetingen, diepte	420 mm
Binnen afmetingen, hoogte	335 mm
Waterdichtheid index	IPX3

Duurzaamheid

Geluidsniveau	48 dBA

Het bedrijf behoudt het recht de producten te modificeren zonder voorafgaande melding.